GZP4

Do R4N, R2N

Z zaciskami Push-in
(klasa palności V-0)
Maks. przekrój przewodów:
2 x 1,5 mm² (drut bez tulejki
lub linka z tulejką nieizolowaną)
2 x 1 mm² (drut lub linka
z tulejką izolowaną)
Długość odizolowania
przewodów: 8...10 mm

Montaż na szynie 35 mm
wg PN-EN 60715 lub na płycie
97 x 31 x 45,9(75,8) mm ❷
Dwa tory prądowe
12 A, 300 V AC
Cztery tory prądowe
8 A, 300 V AC

Schematy połączeń

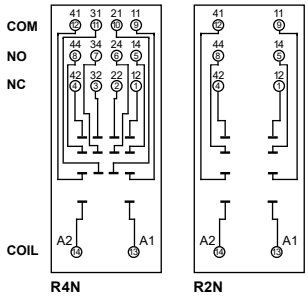

Wymiary

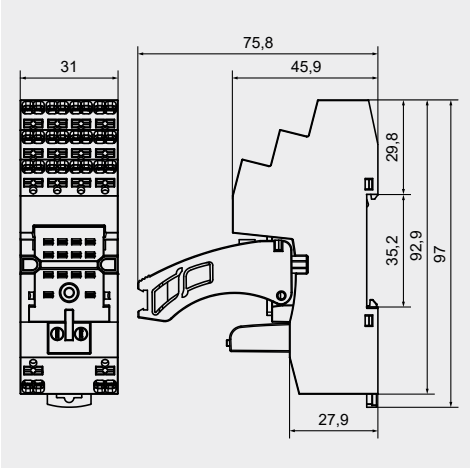

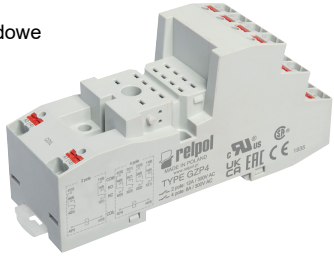

ZGZP4-8

GZP4-0400

GZT4-0040

G4 1052

MP15

ZGZP4-2

ZGZP-2

Moduł typu M...

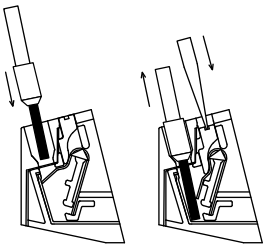

Rysunki przedstawiają wciśnięcie przewodu do zacisku Push-in oraz wyjęcie przewodu za pomocą przycisku zwalniającego zacisk (montaż bez użycia narzędzi).

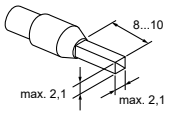

Akcesoria ❶

Sposób podłączenia przewodów

SU4D

Do R4N

Do obwodów drukowanych
29,6 x 21,5 x 11 mm
Cztery tory prądowe
6 A, 250 V AC

Rozstaw otworów w obwodzie drukowanym

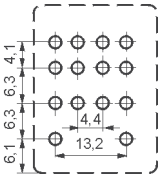

Wymiary

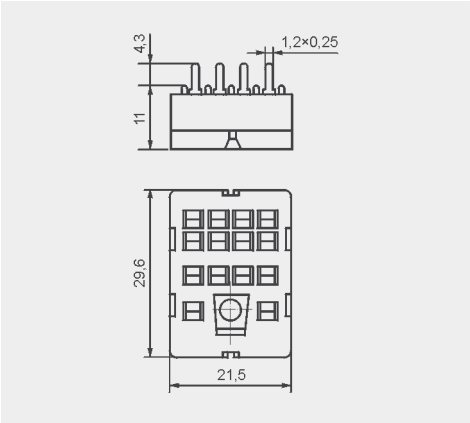

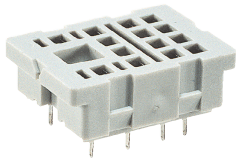

Akcesoria

G4 1053

G4D

Do R4N

Do obwodów drukowanych
40,5 x 21,5 x 11 mm
Cztery tory prądowe
6 A, 250 V AC

Rozstaw otworów w obwodzie drukowanym

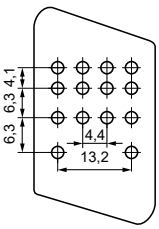

Wymiary

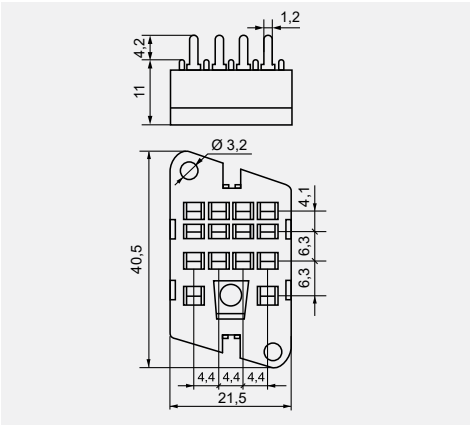

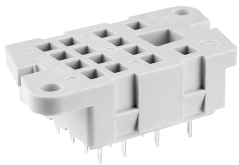

Akcesoria

G4 1053

❶ Montaż oraz demontaż akcesoriów w gnieździe; Moduły sygnalizacyjne / przeciwprzepięciowe typu M... - patrz www.relpol.com.pl
❷ W nawiasie podano wysokość gniazda z obejmą wyrzutnikową.

15.04.2025